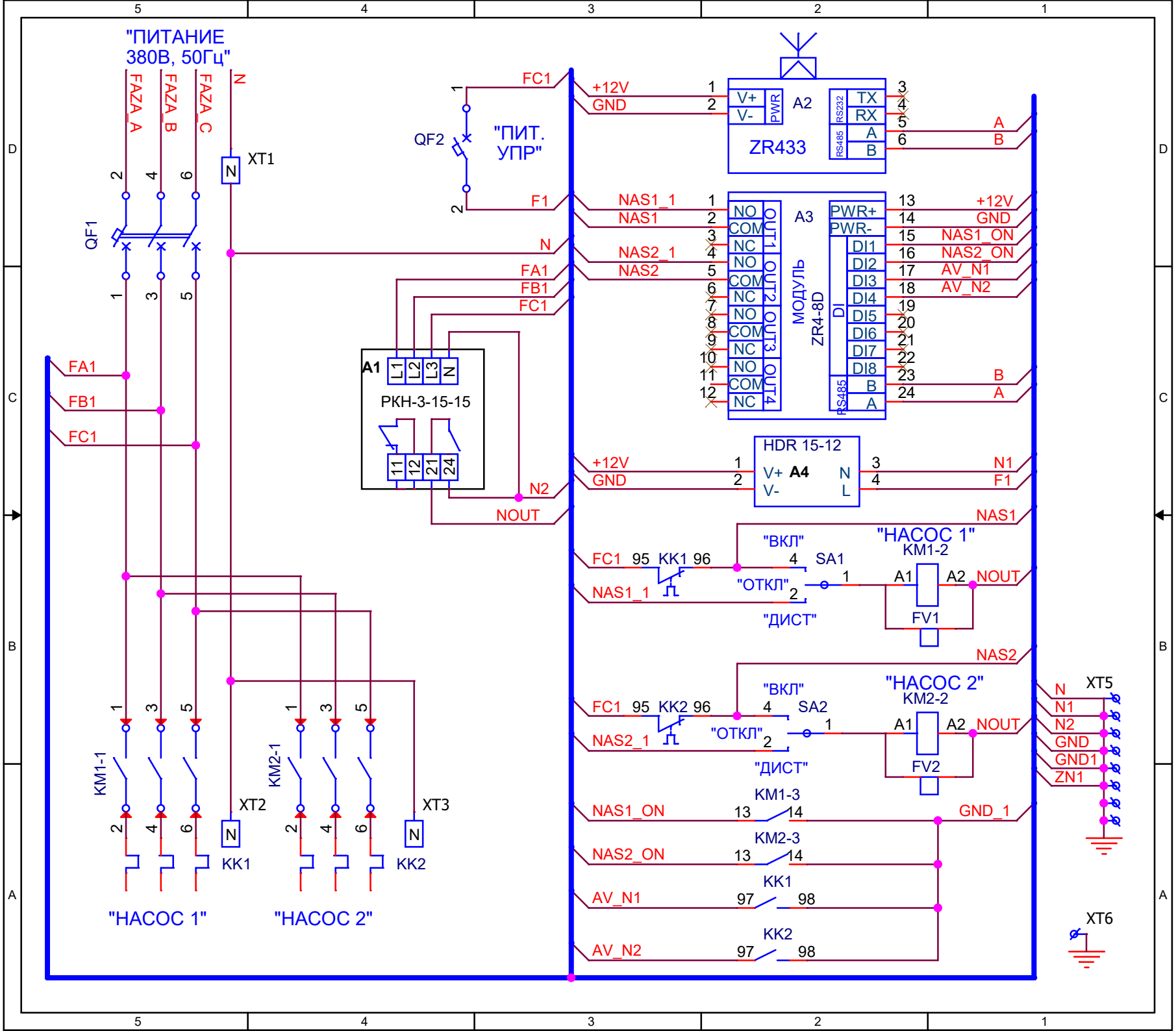
"ПИТАНИЕ
380В, 50Гц"
FAZA_A
FAZA_B
FAZA_C
N
XT1
QF1
QF2
"ПИТ.
УПР"
FC1
F1
N
FA1
FB1
FC1
A1
L1
L2
L3
N
PKH-3-15-15
11
12
21
24
N2
NOUT
+12V
GND
V+
V-
PWR
A2
ZR433
RS232
TX
RX
RS485
A
B
NAS1_1
NAS1
NAS2_1
NAS2
A3
МОДУЛЬ
ZR4-8D
NO
COM
NC
OUT1
OUT2
OUT3
OUT4
PWR+
PWR-
DI
DI1
DI2
DI3
DI4
DI5
DI6
DI7
DI8
NAS1_ON
NAS2_ON
AV_N1
AV_N2
HDR 15-12
A4
N1
F1
NAS1
"НАСОС 1"
KM1-2
"ВКЛ"
"ОТКЛ"
"ДИСТ"
SA1
FV1
NAS2
"НАСОС 2"
KM2-2
SA2
FV2
KK1
KK2
95
96
KM1-1
KM2-1
XT2
XT3
"НАСОС 1"
"НАСОС 2"
KM1-3
KM2-3
GND_1
XT5
GND1
ZN1
XT6